Государственное автономное профессиональное образовательное учреждение
Свердловской области
«Талицкий лесотехнический колледж им. Н.И.Кузнецова»

Комплект контрольно-оценочных средств по профессиональному модулю

ПМ.01. Разработка и ведение технологических процессов деревообрабатывающих производств

специальности

35.02.03 Технология деревообработки

ДОКУМЕНТ ПОДПИСАН
ЭЛЕКТРОННОЙ ПОДПИСЬЮ

Сертификат:
2150C046E71AC3A606E8ACA64E5913D5
Владелец: Ляшок Сергей Иванович
Действителен: с 12.09.2023 до 05.12.2024

Комплект контрольно – оценочных средств по профессиональному модулю разработан на основе Федерального государственного образовательного стандарта по специальности среднего профессионального образования **35.02.03** Технология деревообработки, рабочей программы ПМ. 01 Разработка и ведение технологических процессов деревообрабатывающих производств и предназначен для оценки освоения обучающимся вида профессиональной деятельности **Разработка и ведение технологических процессов деревообрабатывающих производств** и соответствующих профессиональныхкомпетенций.

Разработчик: Герасимова Алена Васильевна

1. ПАСПОРТ КОМПЛЕКТА КОНТРОЛЬНО-ОЦЕНОЧНЫХСРЕДСТВ

Результатом освоения профессионального модуля является готовность обучающегося к выполнению вида профессиональной деятельности. Разработка и ведение технологических процессов деревообрабатывающих производств и составляющих его профессиональных компетенций, а также общие компетенции, формирующиеся в процессе освоения ОПОП в целом.

Формой аттестации по профессиональному модулю является экзамен (квалификационный). Итогом экзамена является однозначное решение: «вид профессиональной деятельности освоен / не освоен».

Форма проведения экзамена: выполнение кейс-задания (решение профессиональных задач).

2. РЕЗУЛЬТАТЫ ОСВОЕНИЯ ПРОФЕССИОНАЛЬНОГО МОДУЛЯ, ПОДЛЕЖАЩИЕ ПРОВЕРКЕ

Профессиональные и общие компетенции

Таблица 1

Профессиональные и общие компетенции	Показатели оценки результата
ПК 1.1. Участвовать в разработке технологических процессов деревообрабатывающих производств, процессов технологической подготовки производства, конструкций изделий с использованием системы автоматизированного проектирования (САПР).	Разработка технологических процессов деревообрабатывающих производств, процессов технологической подготовки производства, конструкций изделий с использованием системы автоматизированного проектирования
ПК 1.2. Составлять карты технологического процесса по всем этапам изготовления продукции деревообрабатывающих производств.	Составление карт технологического процесса по всем этапам изготовления продукции деревообрабатывающих производств
ПК 1.3. Организовывать ведение технологического процесса изготовления продукции деревообработки	Правильная организация ведение технологического процесса изготовления продукции деревообработки
ПК 1.4. Выполнять технологические расчеты оборудования, расхода сырья и материалов.	Выбор формул и выполнение технологических расчетов оборудования, расхода сырья и материалов
ПК 1.5 Проводить контроль соответствия качества продукции деревообрабатывающего производства требованиям технической документации.	Контроль соответствия качества продукции деревообрабатывающего производства требованиям технической документации

Таблица 2

Общие компетенции	Показатели оценки результата
ОК 1. Понимать сущность и социальную значимость своей будущей профессии, проявлять к ней устойчивый интерес.	Проявление интереса к профессии в процессе учебной деятельности и на практике. Участие в мероприятиях, проводимых в рамках специальности.
ОК 2. Организовывать собственную деятельность, выбирать типовые методы и способы выполнения профессиональных задач, оценивать их эффективность и качество.	Рациональное планирование и организация собственной деятельности. Оптимальный выбор методов и способов решения профессиональных задач в области разработки технологических процессов и проектирования изделий. Объективная оценка своей деятельности по решению профессиональных задач.
ОК 3. Принимать решения в стандартных и нестандартных ситуациях и нести за них ответственность.	Объективная оценка ситуации в соответствии с поставленной задачей. Самостоятельное принятие оптимальных решений в стандартных и нестандартных ситуациях. Своевременный контроль и корректировка деятельности в соответствии с нормативной технической документацией.
ОК 4. Осуществлять поиск и использование информации, необходимой для эффективного выполнения профессиональных задач, профессионального и личностного развития.	Отбор профессионально-значимой информации для эффективного выполнения профессиональных задач разработки технологических процессов и проектирования изделий. Получение дополнительной информации для расширения кругозора в профессиональной деятельности и личностного развития.
ОК 5. Использовать информационно-коммуникационные технологии в профессиональной деятельности	Рациональное использование информационно-коммуникационных технологий для научной организации своего труда в сфере профессиональной деятельности.
ОК 6. Работать в коллективе и команде, обеспечивать её сплочение, эффективно общаться с коллегами, руководством, потребителями.	Выбор методов и способов решения задачи профессионального и личностного развития, заниматься самообразованием, осознанно планировать повышение квалификации.
ОК 7. Брать на себя ответственность за работу членов команды (подчиненных), результат выполнения заданий.	Отслеживание и анализ инноваций в области деревообрабатывающих производств возможность использования новых разработок имеющих экономический эффект.
ОК 8. Самостоятельно определять задачи профессионального и личностного развития, заниматься	Отбор профессионально-значимой информации для эффективного выполнения профессиональных задач разработки технологических процессов и проектирования изделий.

самообразованием, осознанно планировать повышение квалификации.	Получение дополнительной информации для расширения кругозора в профессиональной деятельности и личностного развития.
ОК 9. Ориентироваться в условиях частой смены технологий и профессиональной деятельности	Рациональное использование информационно-коммуникационных технологий для научной организации своего труда в сфере профессиональной деятельности.

Иметь практический опыт

В результате изучения профессионального модуля обучающийся должен: **иметь практический опыт:**

- разрабатывать документацию, использовать информационные профессиональные системы;
- разрабатывать технологические процессы деревообрабатывающего производства;
- реализовать технологический процесс;
- эксплуатировать технологическое оборудование;
- осуществлять контроль ведения технологического процесса;
- проводить анализ возникновения дефектов и брака продукции с разработкой мероприятий по их предупреждению;
- анализировать результаты деятельности подразделения;
- участвовать в организации экологически безопасной деятельности подразделения;

3. ФОРМЫ ПРОМЕЖУТОЧНОЙ АТТЕСТАЦИИ ПО ПРОФЕССИОНАЛЬНОМУ МОДУЛЮ

Элемент модуля	Форма контроля и оценивания	
	Промежуточная аттестация	**Текущий контроль**
МДК.01.01 Лесопильное производство	Экзамен	Контрольное тестирование
МДК.01.02 Мебельное и столярно-строительное производство	Защита курсового проекта; Экзамен.	Защиты практических работ; контрольная работа
МДК.01.03 Фанерное и плитное производство	Дифференцированный зачет	защиты практических работ
МДК.01.04 Спичечное, тарное и другие перерабатывающие производства	Дифференцированный зачет	защиты лабораторных и практических работ
УП.01. Производственная практика	Дифференцированный зачет	защита практических работ

3.1. Материалы текущего контроля

Вопросы для контрольной работы по МДК.01.01 Лесопильное производство

1 вариант:

1. Что такое раскрой?
2. Классификация фрез.
3. Влияние температуры на процесс резания.
4. Классификация сортиментов по диаметру.

5. Сверлильно-пазовальный станок: назначение, конструкция, классификация, принцип работы.

6. Что такое долготье?

7. Что относится к впередирамным мехнизмам?

8. Перечислите виды окорочных станков.

9. Напишите характеристику пневмотренспорта.

10. Перечислите виды ручного инструмента.

2. вариант:

1. Что такое элементарный резец?

2. Напишите известные вам виды окорки.

3. Влияние угловых параметров резца на процесс резания.

4. Классификация сортиментов по длине.

5. Ленточная пила: назначение, конструкция, принцип работы.

6. Что такое зенкеры? Принцип работы.

7. Что относится к позадирамным механизмам?

8. Перечислите виды раскроя древесины.

9. Характеристика погрузчиков.

10. Роль автоматических линий.

3 вариант:

1. Что такое резание?

2. Классификация процесса резания.

3. Влияние породы древесины на процесс резания.

4. Классификация способов механической обработки древесины.

5. Дисковая пила: назначение, конструкция, классификация, принцип работы.

6. Что такое скребковый коросниматель, принцип действия.

7. Чем одноэтажные лесопильные рамы отличаются от двухэтажных.

8. Виды дробильного оборудования.

9. Характеристика башенного крана.

10. Перечислите виды дереворежущего инструмента.

4 вариант:

1. Что такое стружка?

2. Какие различают виды стружек?

3. Влияние скорости резания на процесс.

4. Классификация сталей для изготовления дереворежущего инструмента.

5. Фрезерный станок: назначение, конструкция, классификация, принцип работы.

6. Что такое торцевание?

7. Назначение лесопильной рамы: одноэтажной и двухэтажной.

8. Виды подъемно-транспортного оборудования.

9. Характеристика мостового крана

10. Перечислите оборудование, используемое в лесопильном производстве.

Задание для контрольной работы по МДК.01.02 Мебельное и столярно-строительное производство:

1. Определить станок (по иллюстрации)
2. Описать назначение станка
3. Описать конструкцию станка
4. Классификация станков данного вида
5. Назвать режущий инструмент станка

Иллюстрации:

Ленточные станки

Круглопильные станки

Продольно-фрезерные танки

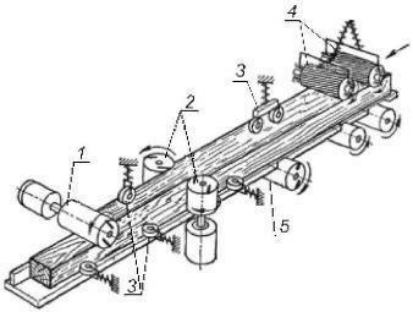

Продольно-фрезерные танки фрезерный станок

Шипорезные станки

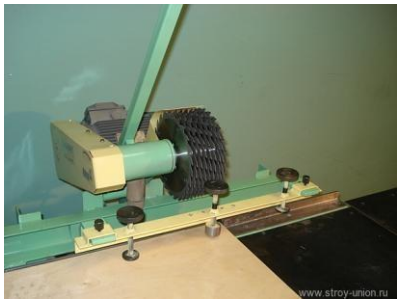

Сверлильный станок

Шлифовальные станки

Токарные станки

Долбежный станок

4. ОЦЕНКА ОСВОЕНИЯ ТЕОРЕТИЧЕСКОГО КУРСА ПРОФЕССИОНАЛЬНОГО МОДУЛЯ

Оценка освоения МДК.01.01 Лесопильное производство проводится в форме защиты курсового проекта по разделам и дифференцированного зачета. Время выполнения – 2 часа

Вопросы к дифференцированному зачету по МДК 01.01 Лесопильное производство

1. Общие сведения о процессе резания: геометрия резца, виды резания, стружкообразование.
2. Ручной и механизированный инструмент.
3. Рамные и ленточные пилы.
4. Дисковые пилы.
5. Фрезы и ножи.

6. Окорочные станки.
7. Торцовочные станки.
8. Лесопильные рамы.
9. Околорамное оборудование.
10. Круглопильные бревнопильные станки.
11. Ленточнопильные бревнопильные станки.
12. Фрезерно-пильные и фрезерно-брусующие линии.
13. Подъемно-транспортное оборудование
14. Транспортирующие машины: конвейеры.
15. Грузоподъемное оборудование.
16. Сырье и продукция лесопильного производства.
17. Склады сырья.
18. Планировка оборудования в лесопильном цехе.
19. Сортировка сырых досок.
20. Антисептирование пиломатериалов.
21. Склады пиломатериалов.
22. Автоматизация лесопильного производства.
23. Охрана труда в лесопильном производстве.

Практические вопросы:

1. Заполните спецификацию пиловочного сырья

Таблица – Спецификация пиловочного сырья

Диаметр бревен, см	Длина бревен, м	Объем в годовой программе, м3	Объем одного бревна, м3	Количество бревен в партии данного диаметра, шт
1	2	3	4	5
14	4,5	2450		
16	4,5	3675		
20	4,5	7350		
Итого				

2. Сосчитайте средний диаметр вершинных торцов бревен:

Диаметр бревен, см	Длина бревен, м	Объем в годовой программе, м3	Объем одного бревна, м3	Количество бревен в партии данного диаметра, шт
1	2	3	4	5
14	4,5	2450	0,084	29167
16	4,5	3675	0,11	33409
20	4,5	7350	0,17	43235
24	4,5	6125	0,24	25520
28	4,5	4900	0,33	14848
Итого	–	24500	–	146179

3. Заполните спецификацию пиломатериалов:

Таблица – Спецификация пиломатериалов

Размеры досок, мм		Длина доски, м	Объем одной доски, м	Объем пиломатериалов в годовой программе, м3	Количество досок в годовой программе, шт.
Толщина	Ширина				
1	2	3	4	5	6
50	175	4,5		3000	
32	150	4,5		2250	
25	125	4,5		1500	
19	Р.ш.	Р.д.		750	
Итого					

4. Определите среднюю ширину досок:

Размеры досок, мм		Длина доски, м	Объем одной доски, м	Объем пиломатериалов в годовой программе, м3	Количество досок в годовой программе, шт.
Толщина	Ширина				
1	2	3	4	5	6
50	175	4,5	0,03938	3000	76181
32	150	4,5	0,0216	2250	104167
32	125	4,5	0,018	2250	125000
25	125	4,5	0,01406	1500	106686
25	100	4,5	0,01125	1500	133333
25	Р.ш.	Р.д.	0,005	3750	750000
19	Р.ш.	Р.д.	0,0038	750	197368
Итого	–	–	–	15000	1492735

5. Произведите анализ возможности выполнения спецефикации пиломатериалов из сырья, если объем пиломатериалов равен 23000 м^3, объем сырья равен 38500 м^3, средняя ширина досок равна 172 мм, а средний диаметр вершинных торцов бревен – 25 см.
6. Перечислите основные правила составления поставов.
7. Определите предельный охват диаметра бревна постава, если минимальная ширина доски – 7,5 см, длина древна – 6 м

Размеры досок, мм		Толщина бруса, мм	Диаметр бревен, см		Допускаемые отклонения
Толщина	Ширина		расчетный	принятый	
1	2	3	4	5	6
50	175	175	25	28; 24	H = (0,6÷0,8)d
32	150	150	21	24; 20	H = (0,6÷0,8)d
32	125	125	18	20; 16	H = (0,6÷0,8)d

8. Определите расход ширины постава при выпиловке бруса при толщине бруса равной 150 мм, 175 мм, 220 мм.
9. Опишите как пользоваться графиком-квадрантом.

Место проведения: кабинет лесопильного производства.

Примерные темы курсовых проектов по МДК.01.01.

1. Лесопильный цех на базе лесопильных рам
2. Лесопильный цех на базе ленточнопильного станка.
3. Лесопильный цех с установкой ЛАПБ-2 для распиловки тонкомерного сырья.
4. Лесопильный цех на базе фрезернопильной линии (ЛФП).

Примерные вопросы для защиты курсовых проектов по МДК.01.01.

1. Что такое постав?
2. Что такое план раскроя пиловочного сырья?
3. Что такое отходы?
4. Что такое пиломатериалы?
5. Виды пиломатериалов, уметь давать определение каждому наименованию
6. Способы раскроя бревен
7. Составление и расчет поставов (последовательность)
8. Правила составления поставов
9. Что такое пропил?
10. Что такое усушка?
11. Что такое вершинный диаметр?
12. Что такое комлевой диаметр?
13. Что такое сбег?
14. Что такое первый проход?
15. Что такое второй проход?
16. Какие доски относятся к основным?
17. Что такое первый постав?
18. Что такое второй постав?
19. Что такое технологический процесс?
20. Что такое головное оборудование, что к нему можно отнести в лесопильной промышленности?
21. Принцип работы лесопильной рамы
22. Как узнать какое количество лесопильных потоков необходимо спланировать в лесопильном цехе?
23. Виды транспортеров
24. Впередирамное и позадирамное оборудование
25. Как пользоваться графиком-квадрантом?
26. Как на предприятии соблюдается техника безопасности?
27. Противопожарная безопасность
28. Какие средства индивидуальной и коллективной защиты предусмотрены для работников?
29. Кроме этого обучающиеся должны ориентироваться в чертеже – знать в нем всё оборудование, как оно работает, его размеры; ориентироваться в своих расчетах.

Оценка освоения МДК.01.02 Мебельное и столярно-строительноепроизводство проводится в форме экзамена. Время выполнения – 3 часа (135 минут).
Место проведения: кабинет мебельного и столярно-строительного производства. Билеты к экзамену.

ГАПОУ СО

"ТЛК им.Н.И.Кузнецова"

Специальность 35.02.03 Технология деревообработки

ЭКЗАМЕНАЦИОННЫЙ БИЛЕТ **№1**

по МДК.01.02 Мебельное и столярно - строительное производство

1.Основные и вспомогательные элементы станков для производства столярно-строительных изделий.

2. Мебельная фурнитура, металлические крепёжные изделия. Виды и назначение.

3.Рассчитать расход краски ПФ-115 для окрашивания стеллажа /чертёж/. Норматив расхода краски $Н_р$=0.305 кг/м^2. Размеры: ширина 600мм, высота 580 мм,глубина 360 мм, ширина царги – 60мм, толщина материала – 20 мм

ГАПОУ СО

"ТЛК им.Н.И.Кузнецова"

Специальность 35.02.03 Технология деревообработки

ЭКЗАМЕНАЦИОННЫЙ БИЛЕТ №**2**

по МДК.01.02 Мебельное и столярно - строительное производство

1. Абразивный инструмент.
2. Составные части мебельных изделий /деталь, сборочная единица/.
3. Определить норму расхода клея ПВА для склеивания сиденья табурета из массива размером 350х350х30 мм (количество ламелей в щите шириной 50 мм – 7 шт). Норматив расхода клея Нр=0.25 кг/м2.

Преподаватель А.В.Герасимова

ГАПОУ СО

"ТЛК им.Н.И.Кузнецова"

Специальность 35.02.03 Технология деревообработки

ЭКЗАМЕНАЦИОННЫЙ БИЛЕТ **№1**

по МДК.01.02 Мебельное и столярно - строительное производство

1.Основные и вспомогательные элементы станков для производства столярно-строительных изделий.

2. Мебельная фурнитура, металлические крепёжные изделия. Виды и назначение.

3.Рассчитать расход краски ПФ-115 для окрашивания стеллажа /чертёж/. Норматив расхода краски $Н_р$=0.305 кг/м^2. Размеры: ширина 600мм, высота 580 мм,глубина 360 мм, ширина царги – 60мм, толщина материала – 20 мм

Преподаватель А.В.Герасимова

ГАПОУ СО

"ТЛК им.Н.И.Кузнецова"

Специальность 35.02.03 Технология деревообработки

ЭКЗАМЕНАЦИОННЫЙ БИЛЕТ **№2**

по МДК.01.02 Мебельное и столярно - строительное производство

1. Абразивный инструмент.

2. Составные части мебельных изделий /деталь, сборочная единица/.

3. Определить норму расхода клея ПВА для склеивания сиденья табурета из массива размером 350х350х30 мм (количество ламелей в щите шириной 50 мм – 7 шт). Норматив расхода клея $Н_р$=0.25 кг/м^2.

Преподаватель А.В.Герасимова

ГАПОУ СО
"ТЛК им.Н.И.Кузнецова"

Специальность 35.02.03 Технология

деревообработкиЭКЗАМЕНАЦИОННЫЙ БИЛЕТ **№3**

по МДК.01.02 Мебельное и столярно - строительное производство

1. Угловые соединения, применяемые в конструкциях столярно-мебельных изделий.

2. Классификация процесса резания.

3.Рассчитать норму расхода лака НЦ -218 для отделки лестницы- табурета из массива. Норматив расхода лака $Н_р$=0.36 кг/м^2.

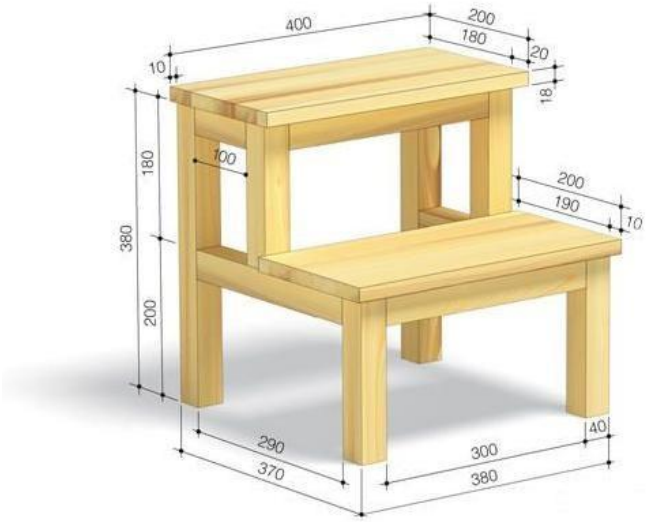

Преподаватель А.В.Герасимова

ГАПОУ СО
"ТЛК им. Н.И. Кузнецова"

Специальность 35.02.03 Технология деревообработки

ЭКЗАМЕНАЦИОННЫЙ БИЛЕТ № **4**

по МДК.01.02 Мебельное и столярно - строительное производство

1. Организация рабочего места столяра.

2. Декоративное оформление корпусной мебели.

3.Определить норму расхода клея ПВА для склеивания щита из массива размером 1200х600х30 мм (количество ламелей в щите шириной 60 мм – 10 шт).

Преподаватель А.В.Герасимова

ГАПОУ СО

"ТЛК им.Н.И.Кузнецова"

Специальность 35.02.03 Технология деревообработки

ЭКЗАМЕНАЦИОННЫЙ БИЛЕТ №5

по МДК.01.02 Мебельное и столярно - строительное производство

1. Способы соединения щитов.

2. Столярная подготовка поверхности под прозрачную отделку изделий.

3.Рассчитать нормы расхода материалов для изготовления подставки для письменных принадлежностей /размеры подобрать самостоятельно/.

Преподаватель А.В.Герасимова

ГАПОУ СО

"ТЛК им.Н.И.Кузнецова"

Специальность 35.02.03 Технология деревообработки

ЭКЗАМЕНАЦИОННЫЙ БИЛЕТ № **6**

по МДК.01.02 Мебельное и столярно - строительное производство

1. Цель и назначение столярной отделки, виды отделки. Подготовка поверхности, применяемые материалы.

2. Процесс шлифования.

3. Рассчитать расход краски ПФ-115 для окрашивания шкафа /чертёж/. Норматив расхода краски $Н_р$=0.305 кг/м^2.

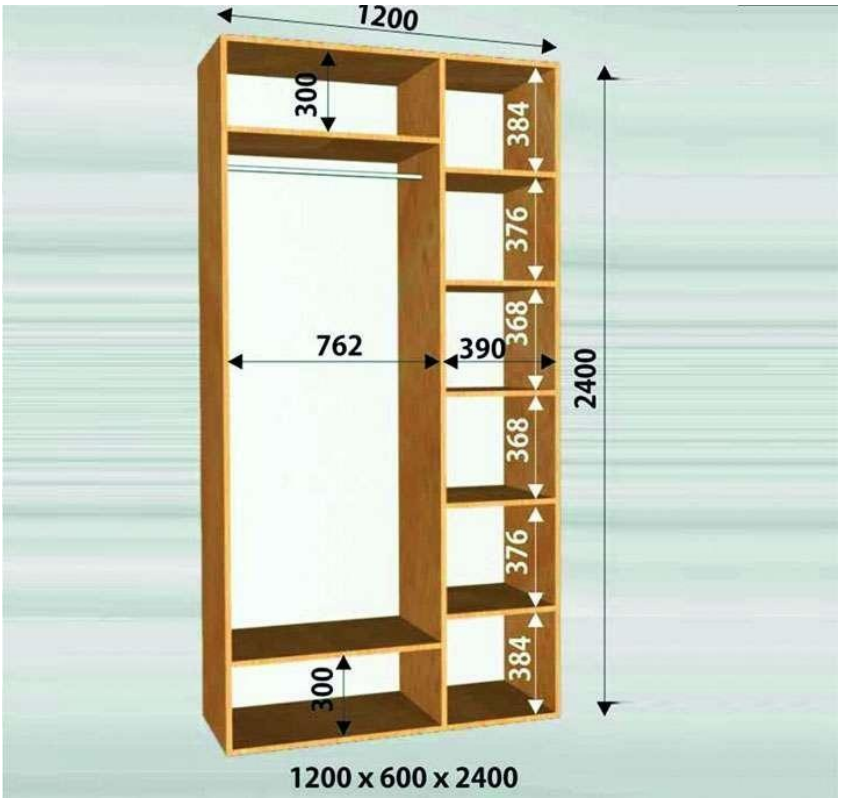

Преподаватель А.В.Герасимова

ГАПОУ СО

"ТЛК им.Н.И.Кузнецова"

Специальность 35.02.03 Технология деревообработки

ЭКЗАМЕНАЦИОННЫЙ БИЛЕТ № **7**

по МДК.01.02 Мебельное и столярно - строительное производство

1. Классификация и индексация деревообрабатывающего оборудования мебельного и столярно-строительного производства.

2. Что входит в состав спецификации на мебельное изделие.

3.Определите расход лака НЦ -218 для отделки детской скамейки из массива (чертёж). Норматив расхода лака $Н_р$=0.36 кг/м^2.

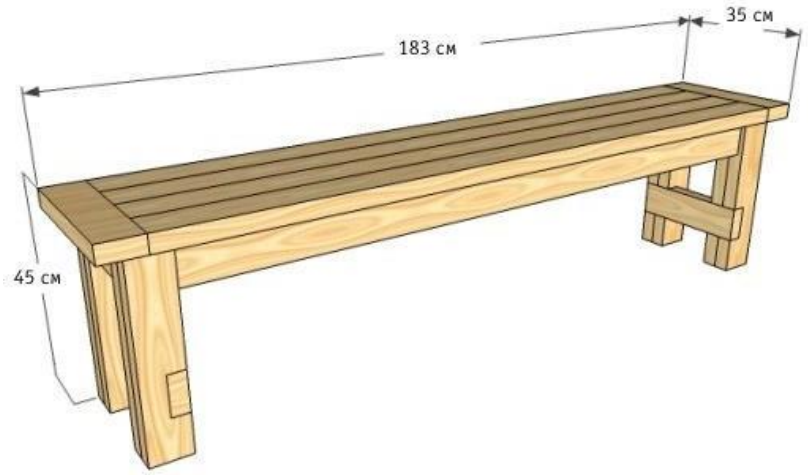

Преподаватель А.В.Герасимова

ГАПОУ СО

"ТЛК им.Н.И.Кузнецова"

Специальность 35.02.03 Технология деревообработки

ЭКЗАМЕНАЦИОННЫЙ БИЛЕТ № **8**

по МДК.01.02 Мебельное и столярно - строительное производство

1. Технология облицовывания деталей мебели. Дефекты облицовывания.

2. Шероховатость поверхности. Факторы, влияющие на величину и характер неровностей при обработке древесных материалов

3.Рассчитать расход материалов на изготовление книжной полки (чертёж).

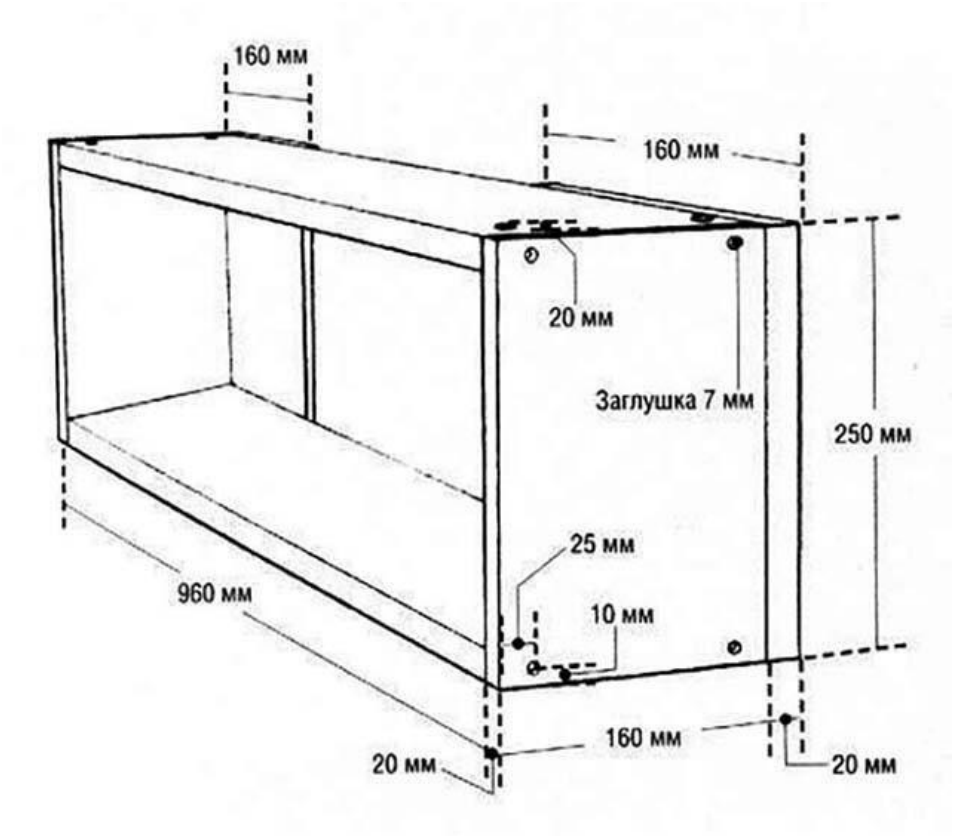

Преподаватель А.В.Герасимова

ГАПОУ СО

"ТЛК им.Н.И.Кузнецова"

Специальность 35.02.03 Технология деревообработки

ЭКЗАМЕНАЦИОННЫЙ БИЛЕТ № **9**

по МДК.01.02 Мебельное и столярно - строительное производство

1. Пороки древесины и их влияние на качество изделия.

2. Основные элементы шиповых соединений.

3. Определить в угловом концевом соединении рамочной конструкции створки оконного блока толщину открытого сквозного одинарного шипа S_2 и размер заплечика S_1 при симметричном расположении шипа, если толщина брускового элемента S_0 =42 мм.

Преподаватель А.В.Герасимова

ГАПОУ СО

"ТЛК им.Н.И.Кузнецова"

Специальность 35.02.03 Технология деревообработки

ЭКЗАМЕНАЦИОННЫЙ БИЛЕТ № **10**

по МДК.01.02 Мебельное и столярно - строительное производство

1.Фрезы для мебельного и столярно-строительного производства/ назначение, конструкция, классификация, эксплуатационный требования/

2.Оборудование для облицовки и повторной механической обработки.

3.Рассчитать нормы расхода плитных материалов: ЛДСП и ДВП, дляизготовления шкафа /чертёж/.

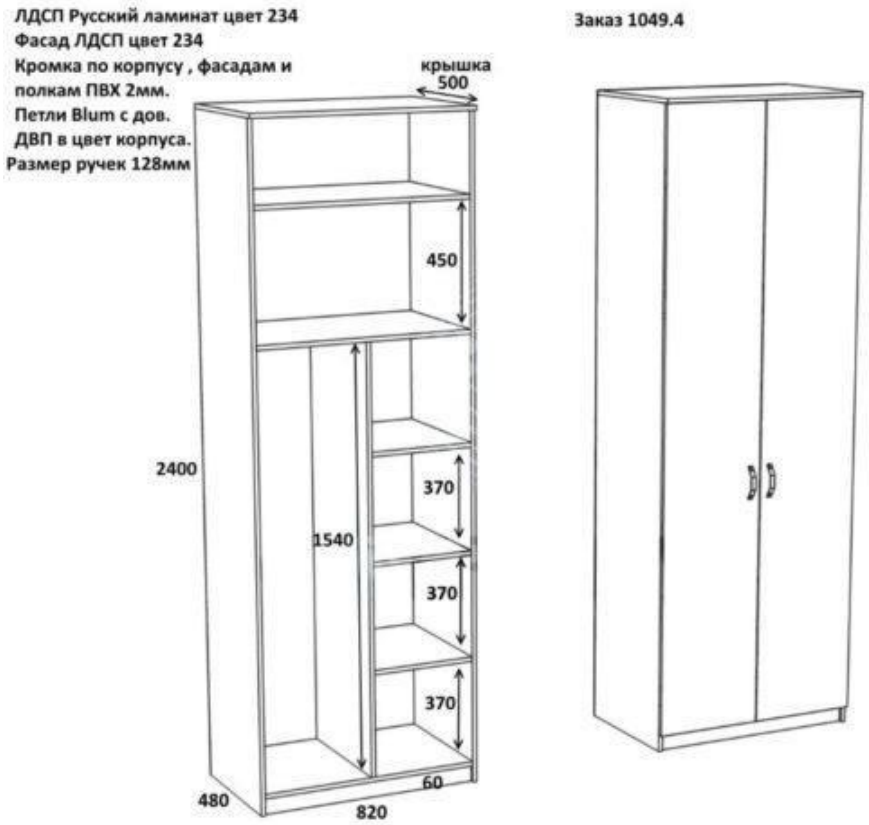

Преподаватель А.В.Герасимова

ГАПОУ СО

"ТЛК им.Н.И.Кузнецова"

Специальность 35.02.03 Технология деревообработки

ЭКЗАМЕНАЦИОННЫЙ БИЛЕТ № **11**

по МДК.01.02 Мебельное и столярно - строительное производство

1.Сверла. Процесс сверления

2. Оборудование для сборки корпусных изделий

3.Рассчитать расход краски ПФ-115 для окрашивания оконной створки /чертёж/. Норматив расхода краски $Н_р$=0.305 кг/м^2.

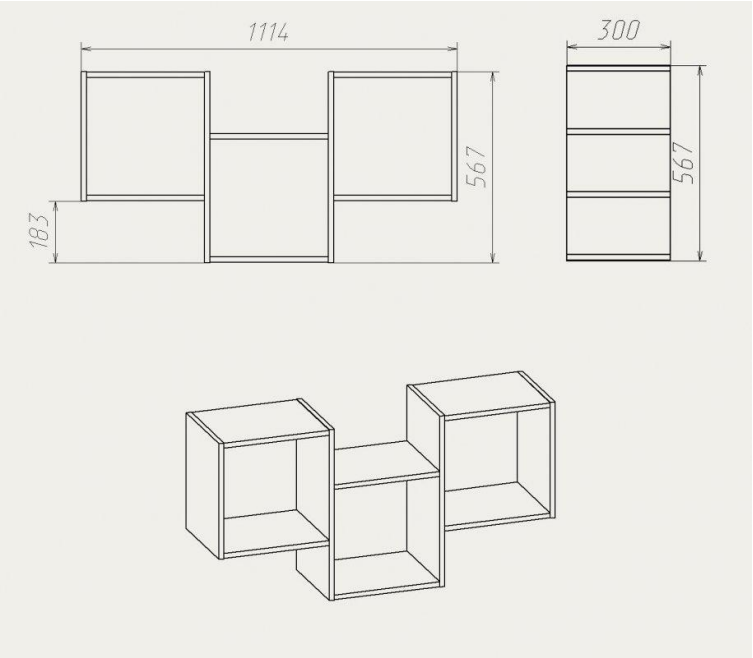

Преподаватель А.В.Герасимова

ГАПОУ СО

"ТЛК им.Н.И.Кузнецова"

Специальность 35.02.03 Технология деревообработки

ЭКЗАМЕНАЦИОННЫЙ БИЛЕТ № **12**

по МДК.01.02 Мебельное и столярно - строительное производство

1. Долбежный и токарный инструмент. Процесс долбления и точения

2. Оборудование для изготовления мягкой мебели

3. Определить норму расхода клея ПВА для склеивания сиденья скамьи из массива размером 700х350х30 мм (количество ламелей в щите шириной 50 мм – 14 шт). Норматив расхода клея $Н_р$=0.25 кг/м^2.

Преподаватель А.В.Герасимова

ГАПОУ СО

"ТЛК им.Н.И.Кузнецова"

Специальность 35.02.03 Технология деревообработки

ЭКЗАМЕНАЦИОННЫЙ БИЛЕТ № **13**

по МДК.01.02 Мебельное и столярно - строительное производство

1. Упаковывание и хранение мебели.

2. Оборудование для отделки изделий из древесины.

3.Рассчитать норму расхода лака НЦ -218 для отделки стола из массива. Норматив расхода лака $Н_р$=0.36 кг/м^2.

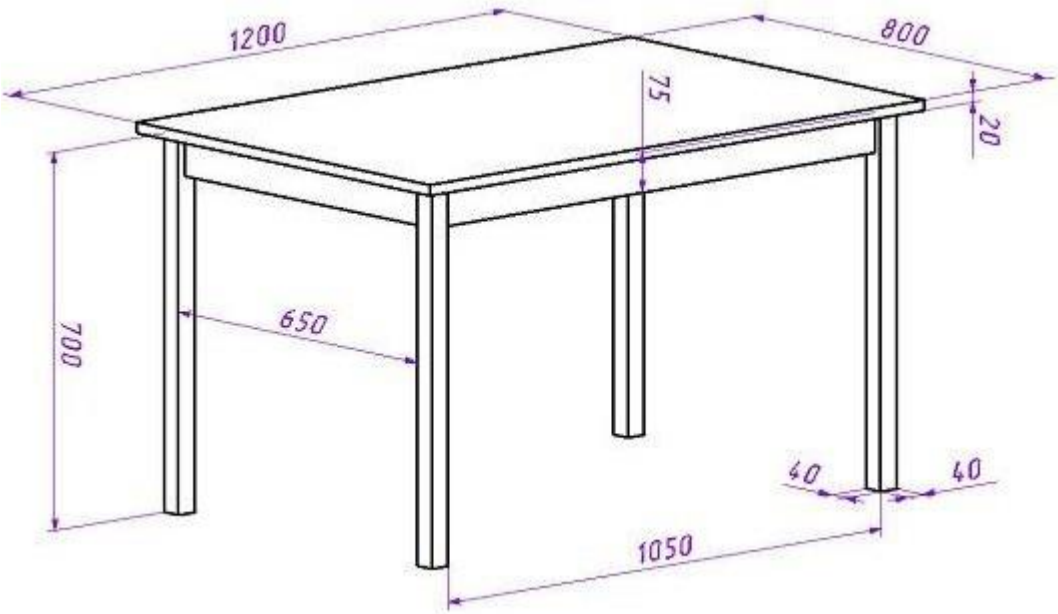

Преподаватель А.В.Герасимова

ГАПОУ СО

"ТЛК им.Н.И.Кузнецова"

Специальность 35.02.03 Технология деревообработки

ЭКЗАМЕНАЦИОННЫЙ БИЛЕТ № **14**

по МДК.01.02 Мебельное и столярно - строительное производство

1. Ленточнопильные станки/ назначение, инструмент, классификация, конструкция/.

2. Производство черновых заготовок.

3.Определить норму расхода клея ПВА для склеивания щита из массива размером 1400х600х30 мм (количество ламелей в щите шириной 60 мм – 10 шт).

Преподаватель А.В.Герасимова

ГАПОУ СО

"ТЛК им.Н.И.Кузнецова"

Специальность 35.02.03 Технология деревообработки

ЭКЗАМЕНАЦИОННЫЙ БИЛЕТ № **15**

по МДК.01.02 Мебельное и столярно - строительное производство

1. Круглопильные станки/ назначение, инструмент, классификация, конструкция/.

2. Первичная механическая обработка брусков.

3.Рассчитать нормы расхода материалов для изготовления песочницы /чертёж/.

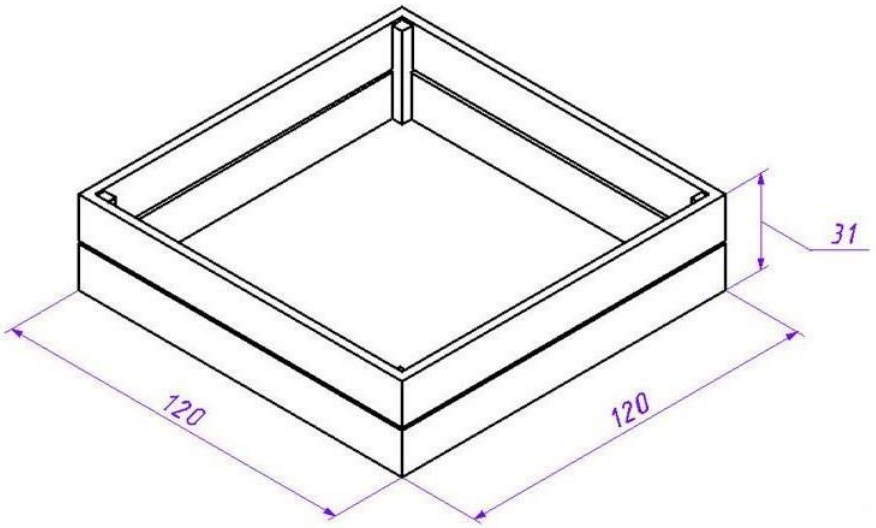

Преподаватель А.В.Герасимова

ГАПОУ СО

"ТЛК им.Н.И.Кузнецова "

Специальность 35.02.03 Технология деревообработки

ЭКЗАМЕНАЦИОННЫЙ БИЛЕТ № **16**

по МДК.01.02 Мебельное и столярно - строительное производство

1. Продольно – фрезерные станки/ назначение, инструмент, классификация, конструкция/.

2. Повторная механическая обработка брусков.

3. Рассчитать расход краски ПФ-115 для окрашивания обеденного стола /чертёж/. Норматив расхода краски $Н_р$=0.305 кг/м^2.

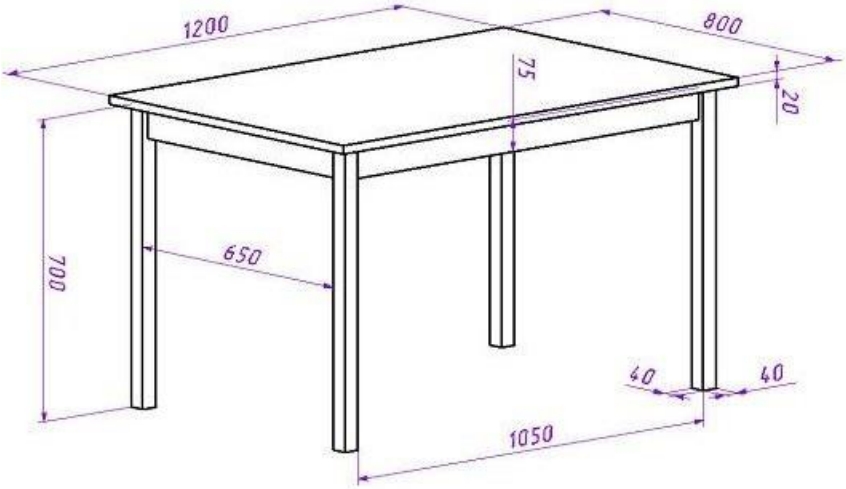

Преподаватель А.В.Герасимова

ГАПОУ СО

"ТЛК им.Н.И.Кузнецова"

Специальность 35.02.03 Технология деревообработки

ЭКЗАМЕНАЦИОННЫЙ БИЛЕТ № **17**

по МДК.01.02 Мебельное и столярно - строительное производство

1. Фрезерные станки/ назначение, инструмент, классификация, конструкция/.

2. Технология изготовления корпусной мебели.

3.Определите расход лака НЦ -218 для отделки полки из массива (чертёж). Норматив расхода лака $Н_р$=0.36 кг/м^2. Толщина ламелей 18мм.

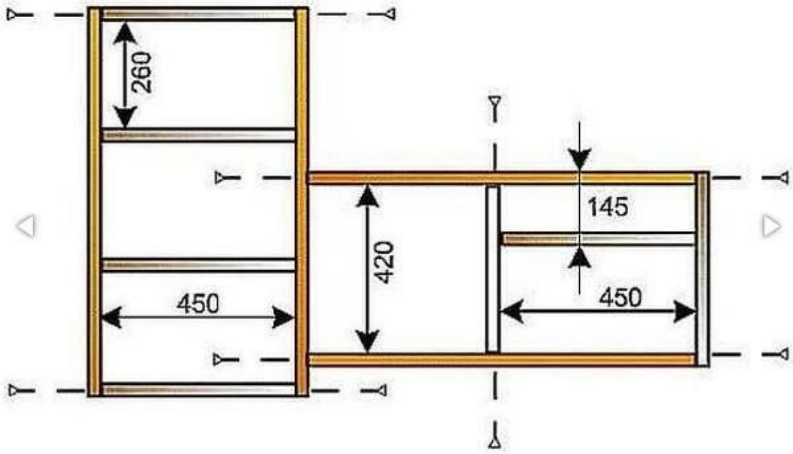

Преподаватель А.В.Герасимова

ГАПОУ СО

"ТЛК им.Н.И.Кузнецова"

Специальность 35.02.03 Технология деревообработки

ЭКЗАМЕНАЦИОННЫЙ БИЛЕТ № **18**

по МДК.01.02 "Мебельное и столярно - строительное производство"

1. Шипорезные станки/ назначение, инструмент, классификация, конструкция/.

2. Технология изготовления мягкой мебели

3.Рассчитать расход материалов на изготовление полки (чертёж). Размеры подобрать самостоятельно

Преподаватель А.В.Герасимова

ГАПОУ СО

"ТЛК им.Н.И.Кузнецова"

Специальность 35.02.03 Технология деревообработки

ЭКЗАМЕНАЦИОННЫЙ БИЛЕТ № **19**

по МДК.01.02 "Мебельное и столярно - строительное производство"

1. Сверлильные станки/ назначение, инструмент, классификация, конструкция/.

2. Технология изготовления столярно – строительных изделий.

3. Определить в угловом концевом соединении рамочной конструкции створки оконного блока толщину открытого сквозного одинарного шипа S_2 и размер заплечика S_1 при симметричном расположении шипа, если толщина брускового элемента S_0 =62 мм.

Преподаватель А.В.Герасимова

ГАПОУ СО

"ТЛК им.Н.И.Кузнецова"

Специальность 35.02.03 Технология деревообработки

ЭКЗАМЕНАЦИОННЫЙ БИЛЕТ № **20**

по МДК.01.02 Мебельное и столярно - строительное производство

1.Шлифовальные станки/ назначение, инструмент, классификация, конструкция/.

2.Отделка изделий/ цель, назначение, виды отделки, подготовка поверхности, применяемые материалы, способы нанесения, достоинства и недостатки, применяемое оборудование/.

3. Определить в угловом концевом соединении рамочной конструкции створки оконного блока толщину открытого сквозного одинарного шипа S_2 и размер заплечика S_1 при симметричном расположении шипа, если толщина брускового элемента S_0 =58 мм.

Преподаватель А.В.Герасимова

ГАПОУ СО

"ТЛК им.Н.И.Кузнецова"

Специальность 35.02.03 Технология деревообработки

ЭКЗАМЕНАЦИОННЫЙ БИЛЕТ № **20**

по МДК.01.02 "Мебельное и столярно - строительное производство"

1.Оборудование для производства столярно-строительных изделий.

2. Защита человека от вредных и опасных производственных факторов.

3. Определить норму расхода клея ПВА для склеивания щита из массива размером 2400х600х30 мм (количество ламелей в щите шириной 60 мм – 20 шт).

Преподаватель А.В.Герасимова

ГАПОУ СО

"ТЛК им.Н.И.Кузнецова"

Специальность 35.02.03 Технология деревообработки

ЭКЗАМЕНАЦИОННЫЙ БИЛЕТ № **21**

по МДК.01.02 Мебельное и столярно - строительное производство

1. Оборудование для подготовки плит к облицовке.

2. Обеспечение комфортных условий для трудовой деятельности

3. Определить норму расхода клея ПВА для склеивания столешницы из массива размером 800х800х30 мм (количество ламелей в щите шириной 50 мм – 16 шт). Норматив расхода клея $Н_р$=0.25 кг/м^2.

Преподаватель А.В.Герасимова

Оценка освоения МДК.01.03 Фанерное и плитное производство проводится вформе дифференцированного зачета. Время выполнения – 2 часа (90 минут).

Место проведения: кабинет фанерного и плитного производства.

Вопросы к дифференцированному зачету:

1. Инструменты для подготовки сырья к лущению и строганию.
2. Бесстружечное деление.
3. Лазерное деление.
4. Ножи и прижимные линейки.
5. Лущильные станки.
6. Оборудование для изготовления строганного шпона.
7. Оборудование для обработки сухого кускового шпона.
8. Ребросклеивающее оборудование.
9. Оборудование для нанесения клея на шпон.
10. Типовое оборудование для изготовления смол и клеев.
11. Прессовое оборудование.
12. Характеристика сырья для производства шпона и фанеры.
13. Технология подготовки сырья к лущению.
14. Производство клееной фанеры и древесных смолистых пластиков.
15. Производство синтетических облицовочных материалов.
16. Производство древесных плит.
17. Автоматизация фанерного и плитного производства.
18. Безопасность технологических процессов фанерного и плитного производства.
19. Управление безопасностью труда.

Оценка освоения МДК.01.04 Спичечное, тарное и другие перерабатывающие производства проводится в форме дифференцированного зачета. Время выполнения – 2 часа (90 минут).

Место проведения: кабинет спичечного, тарного и других перерабатывающих производств

Дифференцированный зачет по дисциплине МДК. 01.04 «Спичечное, тарное и другие деревообрабатывающие производства» для специальности «Технология деревообработки».

1.вариант.

1. Соотнесите понятие и определение.

1. Сувенир	А. искусственное состаривание предметов для придания изысканного вида
2. Кап	Б. палочка из горючего материала, снабжённая на конце зажигательной головкой, служащая для получения открытого огня

3. Патинирование	В. наросты (наплывы) на стволах и корнях некоторых деревьев
4. Тара	Г. один из методов искусственного состаривания предметов путем удаления мягких волокон у древесины специальной железной щеткой.
5. Спичка	Д. памятный предмет о чем-либо или о ком-либо, а также, связанный с пребыванием в том или ином месте
6. Брашировка	Е. промышленное изделие, предназначенное для упаковки, хранения, транспортирования и продажи товаров

1. Перечислите способы Возникновение народного промысла в России можно отнести к:

А	IX в
Б	XV в
В	XIX в

2. Перечислите способы декоративной обработки древесины.

3. Соотнесите: ДЕРЕВО = СВОЙСТВА

1. Береза	А. обладает белой древесиной, легкой и мягкой.
2. Осина	Б. обладает древесиной белого цвета с мягким красноватым или желтоватым оттенком; древесина прочная, хорошо обрабатывается.
3. Сосна	В. Обладает древесиной желтовато-белого цвета, иногда с легким зеленоватым оттенком. Она легка, хорошо режется.
4. Ель	Г. имеет древесину красивого коричневато-серого цвета с разнообразным рисунком. Хорошо обрабатывается, полируется

4. художественной обработки древесины.

1. Опишите народную игрушку Матрешка: историю возникновения, материал и технологию изготовления.

2. Комплексная переработка древесины: что это, назначение переработки, продукты переработки, сырье переработки, находит ли применение на практике, почему.

3. Кто изобрел современные спички:

А.	Шарль Сориа
Б.	Лундстрем
В.	Уокер
Г.	Ирини

4. Опишите процесс изготовления спички.

1.вариант.

1. Соотнесите понятие и определение.

1. Сувенир	А. искусственное состаривание предметов для придания изысканного вида
2. Кап	Б. палочка из горючего материала, снабжённая на конце зажигательной головкой, служащая для получения открытого огня
3. Патинирование	В. наросты (наплывы) на стволах и корнях некоторых деревьев
4. Тара	Г. один из методов искусственного состаривания предметов путем удаления мягких волокон у древесины специальной железной щеткой.
5. Спичка	Д. памятный предмет о чем-либо или о ком-либо, а также, связанный с пребыванием в том или ином месте
6. Брашировка	Е. промышленное изделие, предназначенное для упаковки, хранения, транспортирования и продажи товаров

2. Перечислите способы художественной обработки древесины.

3. Что из перечисленного может использоваться для изготовления плетеных материалов

А	Ива
Б	Ракитник
В	Камыш
Г	Можжевельник
Д	Осина

4. Перечислите способы декоративной обработки древесины.

5. Соотнесите: ДЕРЕВО = СВОЙСТВА

1. Береза	А. обладает белой древесиной, легкой и мягкой.
2. Осина	Б. обладает древесиной белого цвета с мягким красноватым или желтоватым оттенком; древесина прочная, хорошо обрабатывается.
3. Сосна	В. Обладает древесиной желтовато-белого цвета, иногда с легким зеленоватым оттенком. Она легка, хорошо режется.
4. Ель	Г. имеет древесину красивого коричневато-серого цвета с разнообразным рисунком. Хорошо обрабатывается, полируется

6. Опишите народную игрушку Кузнецы: историю возникновения, материал и технологию изготовления.

7. Комплексная переработка древесины: что это, назначение переработки, продукты переработки, сырье переработки, находит ли применение на практике, почему.

8. Кто изобрел современные спички:

А.	Шарль Сориа
Б.	Лундстрем
В.	Уокер
Г.	Ирини

9. Опишите процесс изготовления спички.

5. ОЦЕНОЧНЫЕ МАТЕРИАЛЫ ДЛЯ ЭКЗАМЕНА (КВАЛИФИКАЦИОННОГО)

Общие положения

Экзамен (квалификационный) предназначен для контроля и оценки результатов освоения профессионального модуля ПМ.01 Разработка и ведение технологических процессов деревообрабатывающих производств специальности СПО Технология деревообработки, код специальности 35.02.03.

Формой аттестации по профессиональному модулю является экзамен (квалификационный), проводимый очно. Итогом экзамена является однозначное решение: «вид профессиональной деятельности освоен / не освоен».

ПАСПОРТ

Назначение:

КОС предназначен для контроля и оценки результатов освоения профессионального модуля **Разработка и ведение технологических процессов деревообрабатывающих производств** специальности СПО Технология деревообработки, код специальности 35.02.03.

Место проведения экзамена: кабинет разработки и ведения технологических процессов деревообрабатывающих производств.

Профессиональные компетенции:

ПК 1.1. Участвовать в разработке технологических процессов деревообрабатывающих производств, процессов технологической подготовки производства, конструкций изделий с использованием системы автоматизированного проектирования (далее САПР).

ПК 1.2. Составлять карты технологического процесса по всем этапам изготовления продукции деревообрабатывающих производств.

ПК 1.3. Организовывать ведение технологического процесса изготовления продукции деревообработки.

ПК 1.4. Выполнять технологические расчеты оборудования, расхода сырья и материалов.

ПК 1.5 Проводить контроль соответствия качества продукциидеревообрабатывающего производства требованиям технической документации.

Общие компетенции:

ОК 1. Понимать сущность и социальную значимость своей будущей профессии, проявлять к ней устойчивый интерес.

ОК 2. Организовывать собственную деятельность, выбирать типовые методы и способы выполнения профессиональных задач, оценивать их эффективность и качество.

ОК 3. Принимать решения в стандартных и нестандартных ситуациях и нести за них ответственность.

ОК 4. Осуществлять поиск и использование информации, необходимой для эффективного выполнения профессиональных задач, профессионального и личностного развития.

ОК 5. Использовать информационно-коммуникационные технологии в профессиональной деятельности.

ОК 6. Работать в коллективе и в команде, эффективно общаться с коллегами, руководством, потребителями.

ОК 7. Брать на себя ответственность за работу членов команды (подчиненных), за результат выполнения заданий.

ОК 8. Самостоятельно определять задачи профессионального и личностного развития, заниматься самообразованием, осознанно планировать повышение квалификации.

ОК 9. Ориентироваться в условиях частой смены технологий в профессиональной деятельности.

ЗАДАНИЕ ДЛЯ ЭКЗАМЕНУЮЩЕГОСЯ
Вариант №

Получите индивидуальное задание. Внимательно прочитайте его.

Используйте учебно-методическую литературу, справочный материал, имеющийся на специальном столе.

Время выполнения кейс-заданий – 3 часа (135 минут).
Место проведения: кабинет разработки и ведения технологических процессов деревообрабатывающих производств.

Задания

1. разработать эскиз
2. просчитать размеры
3. подобрать перечень инструментов и оборудования
4. описать технологический процесс изготовления
5. составить карту технологического процесса по всем этапам изготовления продукции
6. аргументировать выбор материала и фурнитуры
7. рассчитать нормы расхода клея и отделочных материалов
8. выполнить чертеж изделия

ПАКЕТ ЭКЗАМЕНАТОРА

УСЛОВИЯ ВЫПОЛНЕНИЯ

Экзамен проводится одновременно для всей учебной группы. Обучающиеся выполняют индивидуальные задания в присутствии членов экзаменационной комиссии. Ответы предоставляются письменно. Проверка происходит в присутствии обучающихся, затем они в устной форме обосновывают принятое решение по условиям задания. Задания предусматривают проверку освоения нескольких компетенций (ПК.1.1 - ПК.1.5).
Количество вариантов заданий для экзаменующихся – 10.

Количество вариантов задания для экзаменующегося – индивидуальное.

Время выполнения задания - 2 академических часа.

КРИТЕРИИ ОЦЕНКИ

Выполнение задания:

- обращение в ходе задания к информационным источникам;
- рациональное распределение времени на выполнение задания (обязательно наличие следующих этапов выполнения задания: ознакомление с заданием и планирование работы; подготовка продукта; рефлексия выполнения задания и коррекция подготовленного продукта перед сдачей);
- аргументированность выводов и обобщений.

Подготовленный продукт/осуществленный процесс:
Описание эталона качества:

Коды проверяемых компетенций	Показатели оценки результата	Оценка (да / нет)

ПК 1.1. Участвовать в разработке технологических процессов деревообрабатывающих производств, процессов технологической подготовки производства, конструкций изделий с использованием системы автоматизированного проектирования (далее САПР).	Разрабатывает технологические процессов деревообрабатывающих производств, процессов технологической подготовки производства, конструкций изделий с использованием системы автоматизированного проектирования	
ПК 1.2. Составлять карты технологического процесса по всем этапам изготовления продукции деревообрабатывающих производств.	Составляет карты технологического процесса повсем этапам изготовления продукции деревообрабатывающих производств	
ПК 1.3. Организовывать ведение технологического процесса изготовления продукции деревообработки	Правильно организует ведение технологическогопроцесса изготовления продукции деревообработки	
ПК 1.4. Выполнять технологические расчеты оборудования, расхода сырья и материалов	Выбирает формулы и выполняет технологические расчеты оборудования, расходасырья и материалов	
ПК 1.5 Проводить контроль соответствия качества продукции деревообрабатывающего производства требованиям технической документации	Контролирует соответствие качества продукции деревообрабатывающего производства требованиям технической документации	

Требования к портфолио

Цель Портфолио студента: отслеживание и оценивание формирования общих и профессиональных компетенций, динамики индивидуального развития и личностного роста, поддержка образовательной и профессиональной активности студента и самостоятельности.

Тип портфолио - смешанный.

Перечень документов, входящих в портфолио:

1 часть: Перечень индивидуальных достижений в табличной форме, состоящий из 9 разделов;

– Титульный лист

1 раздел: Личные данные

2 раздел: Результаты мониторинга успеваемости

3 раздел: Результаты мониторинга посещаемости

4 раздел: Участие в конкурсах профессионального мастерства, выставках-ярмарках в олимпиадах, научно-практических конференциях, исследовательских проектах, проектной деятельности и др.:

5 раздел: Эффективность и качество выполненной самостоятельной работы
6 раздел: Участие в спортивных, патриотических мероприятиях различного уровня*
7 раздел: Участие в общественной деятельности
8 раздел: Получение дополнительного профессионального образования через ресурсный центр *

2 часть: Приложение (комплект документов, подтверждающих индивидуальные достижения).

Приложение 1 (комплект официальных документов, подтверждающих индивидуальные достижения)

- Аттестационные листы по практике (учебной, производственной)
- Характеристики с практики
- Сертификаты*, грамоты*, дипломы и т.п.

Приложение 2 (комплект не официальных документов, подтверждающих индивидуальные достижения)

- Эссе (размышление о моей будущей профессии)
- Самостоятельные работы студентов
- Фотогалерея* и т.п.

*) отсутствие отмеченных документов не является причиной снижения оценки по модулю.

Требования к оформлению портфолио:

- наличие всех разделов, аккуратность, эстетичность и самостоятельность оформления портфолио;
- достоверность сведений портфолио;
- соответствие стиля оформления содержанию портфолио;
- логичность и лаконичность письменных пояснений, завершенность

ГАПОУ СО «Талицкий лесотехнический колледж им.Н.И.Кузнецова» Специальность: 35.02.03 Технология деревообработки

ЗАДАНИЕ ДЛЯ ЭКЗАМЕНУЩЕГОСЯ
Экзамен квалификационный
ПМ.01. Разработка и ведение технологических процессов деревообрабатывающих производств

Вариант №1

Коды проверяемых профессиональных и общих компетенций: ПК 1.1 – ПК 1.5, ОК 1 – ОК 9

Инструкция:

Внимательно прочитайте задание.

Вы можете воспользоваться учебно-методической, справочной литературой и расчётными программами в электронной оболочке EXCEL.

Время выполнения задания – 135 мин./ 3 академических часа

Задание:

1. разработать эскиз журнального столика
2. просчитать размеры журнального столика
3. подобрать перечень инструментов и оборудования для изготовления журнального столика
4. описать технологический процесс изготовления журнального столика
5. составить карту технологического процесса по всем этапам изготовления продукции
6. аргументировать выбор материала и фурнитуры
7. рассчитать нормы расхода клея и отделочных материалов
8. выполнить чертеж изделия.

Преподаватели:_____/_____/ _____/_____/

ГАПОУ СО «Талицкий лесотехнический колледж им.Н.И.Кузнецова» Специальность: 35.02.03 Технология деревообработки

ЗАДАНИЕ ДЛЯ ЭКЗАМЕНУЩЕГОСЯ
Экзамен квалификационный
ПМ.01. Разработка и ведение технологических процессов деревообрабатывающих производств

Вариант №2

Коды проверяемых профессиональных и общих компетенций: ПК 1.1 – ПК 1.5, ОК 1 – ОК 9

Инструкция:

Внимательно прочитайте задание.

Вы можете воспользоваться учебно-методической, справочной литературой и расчётными программами в электронной оболочке EXCEL.

Время выполнения задания – 135 мин./ 3 академических часа

Задание:

1. разработать эскиз скамейки для детского сада
2. просчитать размеры скамейки
3. подобрать перечень инструментов и оборудования для изготовления скамейки длядетского сада
4. описать технологический процесс изготовления скамейки для детского сада
5. составить карту технологического процесса по всем этапам изготовления продукции
6. аргументировать выбор материала и фурнитуры
7. рассчитать нормы расхода клея и отделочных материалов
8. выполнить чертеж изделия.

Преподаватели:_____/_____/ _____/_____/

ГАПОУ СО «Талицкий лесотехнический колледж им.Н.И.Кузнецова» Специальность:

35.02.03 Технология деревообработки

ЗАДАНИЕ ДЛЯ ЭКЗАМЕНУЩЕГОСЯ
Экзамен квалификационный
ПМ.01. Разработка и ведение технологических процессов деревообрабатывающих производств

Вариант №3

Коды проверяемых профессиональных и общих компетенций: ПК 1.1 – ПК 1.5, ОК 1 – ОК 9

Инструкция:

Внимательно прочитайте задание.

Вы можете воспользоваться учебно-методической, справочной литературой и расчётными программами в электронной оболочке EXCEL.

Время выполнения задания – 135 мин./ 3 академических часа

Задание:

1. разработать эскиз тумбы под телевизор
2. просчитать размеры тумбы
3. подобрать перечень инструментов и оборудования для изготовления тумбы под телевизор
4. описать технологический процесс изготовления тумбы под телевизор
5. составить карту технологического процесса по всем этапам изготовления продукции
6. аргументировать выбор материала и фурнитуры
7. рассчитать нормы расхода клея и отделочных материалов
8. выполнить чертеж изделия

Преподаватели:_____/_____/ _____/_____/

ГАПОУ СО «Талицкий лесотехнический колледж им.Н.И.Кузнецова» Специальность: 35.02.03 Технология деревообработки

ЗАДАНИЕ ДЛЯ ЭКЗАМЕНУЩЕГОСЯ
Экзамен квалификационный
ПМ.01. Разработка и ведение технологических процессов деревообрабатывающих производств

Вариант №4

Коды проверяемых профессиональных и общих компетенций: ПК 1.1 – ПК 1.5, ОК 1 – ОК 9

Инструкция:

Внимательно прочитайте задание.

Вы можете воспользоваться учебно-методической, справочной литературой и расчётными программами в электронной оболочке EXCEL.

Время выполнения задания – 135 мин./ 3 академических часа

Задание:

1. разработать эскиз садовой скамьи
2. просчитать размеры скамьи
3. подобрать перечень инструментов и оборудования для изготовления садовой скамьи
4. описать технологический процесс изготовления садовой скамьи
5. составить карту технологического процесса по всем этапам изготовления продукции
6. аргументировать выбор материала и фурнитуры
7. рассчитать нормы расхода клея и отделочных материалов
8. выполнить чертеж изделия

Преподаватели:_____/_____/ _____/_____/

ГАПОУ СО «Талицкий лесотехнический колледж им.Н.И.Кузнецова» Специальность: 35.02.03 Технология деревообработки

ЗАДАНИЕ ДЛЯ ЭКЗАМЕНУЩЕГОСЯ
Экзамен квалификационный
ПМ.01. Разработка и ведение технологических процессов деревообрабатывающих производств

Вариант №5

Коды проверяемых профессиональных и общих компетенций: ПК 1.1 – ПК 1.5, ОК 1 – ОК 9

Инструкция:

Внимательно прочитайте задание.

Вы можете воспользоваться учебно-методической, справочной литературой и расчётными программами в электронной оболочке EXCEL.

Время выполнения задания – 135 мин./ 3 академических часа

Задание:

1. разработать эскиз навесного модульного шкафчика
2. просчитать размеры шкафчика
3. подобрать перечень инструментов и оборудования для изготовления навесного модульного шкафчика
4. описать технологический процесс изготовления навесного модульного шкафчика
5. составить карту технологического процесса по всем этапам изготовления продукции
6. аргументировать выбор материала и фурнитуры
7. рассчитать нормы расхода клея и отделочных материалов
8. выполнить чертеж изделия

Преподаватели:

_____ /

_____ /

_____ /

_____ /

ГАПОУ СО «Талицкий лесотехнический колледж им.Н.И.Кузнецова» Специальность: 35.02.03 Технология деревообработки

ЗАДАНИЕ ДЛЯ ЭКЗАМЕНУЩЕГОСЯ
Экзамен квалификационный
ПМ.01. Разработка и ведение технологических процессов деревообрабатывающих производств

Вариант №6

Коды проверяемых профессиональных и общих компетенций: ПК 1.1 – ПК 1.5, ОК 1 – ОК 9

Инструкция:

Внимательно прочитайте задание.

Вы можете воспользоваться учебно-методической, справочной литературой и расчётными программами в электронной оболочке EXCEL.

Время выполнения задания – 135 мин./ 3 академических часа

Задание:

1. разработать эскиз шкафчика для детского сада
2. просчитать размеры шкафчика
3. подобрать перечень инструментов и оборудования для изготовления шкафчика для детского сада
4. описать технологический процесс изготовления шкафчика для детского сада
5. составить карту технологического процесса по всем этапам изготовления продукции
6. аргументировать выбор материала и фурнитуры
7. рассчитать нормы расхода клея и отделочных материалов
8. выполнить чертеж изделия

Преподаватели:_____/_____/ _____/_____/

ГАПОУ СО «Талицкий лесотехнический колледж им.Н.И.Кузнецова» Специальность:

35.02.03 Технология деревообработки

ЗАДАНИЕ ДЛЯ ЭКЗАМЕНУЩЕГОСЯ
Экзамен квалификационный
ПМ.01. Разработка и ведение технологических процессов деревообрабатывающих производств

Вариант №7

Коды проверяемых профессиональных и общих компетенций: ПК 1.1 – ПК 1.5, ОК 1 – ОК 9

Инструкция:

Внимательно прочитайте задание.

Вы можете воспользоваться учебно-методической, справочной литературой и расчётными программами в электронной оболочке EXCEL.

Время выполнения задания – 135 мин./ 3 академических часа

Задание:

1. разработать эскиз книжного шкафа
2. просчитать размеры книжного шкафа
3. подобрать перечень инструментов и оборудования для изготовления книжного шкафа
4. описать технологический процесс изготовления книжного шкафа
5. составить карту технологического процесса по всем этапам изготовления продукции
6. аргументировать выбор материала и фурнитуры
7. рассчитать нормы расхода клея и отделочных материалов
8. выполнить чертеж изделия

Преподаватели:_____/_____/ _____/_____/

ГАПОУ СО «Талицкий лесотехнический колледж им.Н.И.Кузнецова» Специальность: 35.02.03 Технология деревообработки

ЗАДАНИЕ ДЛЯ ЭКЗАМЕНУЩЕГОСЯ
Экзамен квалификационный
ПМ.01. Разработка и ведение технологических процессов деревообрабатывающих производств

Вариант №8

Коды проверяемых профессиональных и общих компетенций: ПК 1.1 – ПК 1.5, ОК 1 – ОК 9

Инструкция:

Внимательно прочитайте задание.

Вы можете воспользоваться учебно-методической, справочной литературой и расчётными программами в электронной оболочке EXCEL.

Время выполнения задания – 135 мин./ 3 академических часа

Задание:

1. разработать эскиз тумбы для аквариума
2. просчитать размеры тумбы для аквариума
3. подобрать перечень инструментов и оборудования для изготовления тумбы для аквариума
4. описать технологический процесс изготовления тумбы для аквариума
5. составить карту технологического процесса по всем этапам изготовления продукции
6. аргументировать выбор материала и фурнитуры
7. рассчитать нормы расхода клея и отделочных материалов
8. выполнить чертеж изделия

Преподаватели:_____/_____/ _____/_____/

ГАПОУ СО «Талицкий лесотехнический колледж им.Н.И.Кузнецова» Специальность: 35.02.03 Технология деревообработки

ЗАДАНИЕ ДЛЯ ЭКЗАМЕНУЩЕГОСЯ
Экзамен квалификационный
ПМ.01. Разработка и ведение технологических процессов деревообрабатывающих производств

Вариант №9

Коды проверяемых профессиональных и общих компетенций: ПК 1.1 – ПК 1.5, ОК 1 – ОК 9

Инструкция:

Внимательно прочитайте задание.

Вы можете воспользоваться учебно-методической, справочной литературой и расчётными программами в электронной оболочке EXCEL.

Время выполнения задания – 135 мин./ 3 академических часа

Задание:

1. разработать эскиз обеденного стола
2. просчитать размеры обеденного стола
3. подобрать перечень инструментов и оборудования для изготовления обеденного стола
4. описать технологический процесс изготовления обеденного стола
5. составить карту технологического процесса по всем этапам изготовления продукции
6. аргументировать выбор материала и фурнитуры
7. рассчитать нормы расхода клея и отделочных материалов
8. выполнить чертеж изделия

Преподаватели:_____/_____/ _____/_____/

ГАПОУ СО «Талицкий лесотехнический колледж им.Н.И.Кузнецова» Специальность: 35.02.03 Технология деревообработки

ЗАДАНИЕ ДЛЯ ЭКЗАМЕНУЩЕГОСЯ
Экзамен квалификационный
ПМ.01. Разработка и ведение технологических процессов деревообрабатывающих производств

Вариант №10

Коды проверяемых профессиональных и общих компетенций: ПК 1.1 – ПК 1.5, ОК 1 – ОК 9

Инструкция:

Внимательно прочитайте задание.

Вы можете воспользоваться учебно-методической, справочной литературой и расчётными программами в электронной оболочке EXCEL.

Время выполнения задания – 135 мин./ 3 академических часа

Задание:

1. разработать эскиз тумбы прикроватной
2. просчитать размеры тумбы прикроватной
3. подобрать перечень инструментов и оборудования для изготовления тумбы прикроватной
4. описать технологический процесс изготовления тумбы прикроватной
5. составить карту технологического процесса по всем этапам изготовления продукции
6. аргументировать выбор материала и фурнитуры
7. рассчитать нормы расхода клея и отделочных материалов
   выполнить чертеж изделия

Преподаватели:_____/_____/ _____/_____/

ГАПОУ СО «Талицкий лесотехнический колледж
им.Н.И.Кузнецова»
Специальность:
35.02.03 Технология деревообработки

ЗАДАНИЕ ДЛЯ ЭКЗАМЕНУЩЕГОСЯ
Экзамен квалификационный
ПМ.01. Разработка и ведение технологических процессов деревообрабатывающих производств

Вариант №11
Коды проверяемых профессиональных и общих компетенций: ПК 1.1 – ПК 1.5, ОК 1 – ОК 9

Инструкция:

Внимательно прочитайте задание.
Вы можете воспользоваться учебно-методической, справочной литературой и расчётными программами в электронной оболочке EXCEL.
Время выполнения задания – 135 мин./ 3 академических часа
Задание:

1. разработать эскиз письменного стола
2. просчитать размеры письменного стола
3. подобрать перечень инструментов и оборудования для изготовления письменного стола
4. описать технологический процесс изготовления письменного стола
5. составить карту технологического процесса по всем этапам изготовления продукции
6. аргументировать выбор материала и фурнитуры
7. рассчитать нормы расхода клея и отделочных материалов

выполнить чертеж изделия

Преподаватели:_____/_____/ _____/_____/

ГАПОУ СО «Талицкий лесотехнический колледж им.Н.И.Кузнецова» Специальность:

35.02.03 Технология деревообработки

ЗАДАНИЕ ДЛЯ ЭКЗАМЕНУЩЕГОСЯ

Экзамен квалификационный

ПМ.01. Разработка и ведение технологических процессов деревообрабатывающих производств

Вариант №12

Коды проверяемых профессиональных и общих компетенций: ПК 1.1 – ПК 1.5, ОК 1 – ОК 9

Инструкция:

Внимательно прочитайте задание.

Вы можете воспользоваться учебно-методической, справочной литературой и расчётными программами в электронной оболочке EXCEL.

Время выполнения задания – 135 мин./ 3 академических часа

Задание:

1. разработать эскиз книжной полки
2. просчитать размеры книжной полки
3. подобрать перечень инструментов и оборудования для изготовления книжной полки
4. описать технологический процесс изготовления книжной полки
5. составить карту технологического процесса по всем этапам изготовления продукции
6. аргументировать выбор материала и фурнитуры
7. рассчитать нормы расхода клея и отделочных материалов
   выполнить чертеж изделия

Преподаватели:_____/_____/ _____/_____/

ГАПОУ СО «Талицкий лесотехнический колледж им.Н.И.Кузнецова» Специальность:

35.02.03 Технология деревообработки

ЗАДАНИЕ ДЛЯ ЭКЗАМЕНУЩЕГОСЯ
Экзамен квалификационный
ПМ.01. Разработка и ведение технологических процессов деревообрабатывающих производств

Вариант №13

Коды проверяемых профессиональных и общих компетенций: ПК 1.1 – ПК 1.5, ОК 1 – ОК 9

Инструкция:

Внимательно прочитайте задание.

Вы можете воспользоваться учебно-методической, справочной литературой и расчётными программами в электронной оболочке EXCEL.

Время выполнения задания – 135 мин./ 3 академических часа

Задание:

1. разработать эскиз стеллажа
2. просчитать размеры стеллажа
3. подобрать перечень инструментов и оборудования для изготовления стеллажа
4. описать технологический процесс изготовления стеллажа
5. составить карту технологического процесса по всем этапам изготовления продукции
6. аргументировать выбор материала и фурнитуры
7. рассчитать нормы расхода клея и отделочных материалов
   выполнить чертеж изделия

Преподаватели:_____/_____/ _____/_____/

ГАПОУ СО «Талицкий лесотехнический колледж им.Н.И.Кузнецова»
Специальность:

35.02.03 Технология деревообработки

ЗАДАНИЕ ДЛЯ ЭКЗАМЕНУЩЕГОСЯ
Экзамен квалификационный
ПМ.01. Разработка и ведение технологических процессов деревообрабатывающих производств

Вариант №14

Коды проверяемых профессиональных и общих компетенций: ПК 1.1 – ПК 1.5, ОК 1 – ОК 9

Инструкция:

Внимательно прочитайте задание.

Вы можете воспользоваться учебно-методической, справочной литературой и расчётными программами в электронной оболочке EXCEL.

Время выполнения задания – 135 мин./ 3 академических часа

Задание:

1. разработать эскиз полки для обуви
2. просчитать размеры полки для обуви
3. подобрать перечень инструментов и оборудования для изготовления полки для обуви
4. описать технологический процесс изготовления полки для обуви
5. составить карту технологического процесса по всем этапам изготовления продукции
6. аргументировать выбор материала и фурнитуры
7. рассчитать нормы расхода клея и отделочных материалов
   выполнить чертеж изделия

Преподаватели:_____/_____/ _____/_____/

ГАПОУ СО «Талицкий лесотехнический колледж им.Н.И.Кузнецова» Специальность:

35.02.03 Технология деревообработки

ЗАДАНИЕ ДЛЯ ЭКЗАМЕНУЩЕГОСЯ
Экзамен квалификационный
ПМ.01. Разработка и ведение технологических процессов деревообрабатывающих производств

Вариант №15

Коды проверяемых профессиональных и общих компетенций: ПК 1.1 – ПК 1.5, ОК 1 – ОК 9

Инструкция:

Внимательно прочитайте задание.

Вы можете воспользоваться учебно-методической, справочной литературой и расчётными программами в электронной оболочке EXCEL.

Время выполнения задания – 135 мин./ 3 академических часа

Задание:

1. разработать эскиз рабочего стола для офиса
2. просчитать размеры рабочего стола для офиса
3. подобрать перечень инструментов и оборудования для изготовления рабочего столадля офиса
4. описать технологический процесс изготовления рабочего стола для офиса
5. составить карту технологического процесса по всем этапам изготовления продукции
6. аргументировать выбор материала и фурнитуры

рассчитать нормы расхода клея и отделочных материалов

выполнить чертеж изделия

Преподаватели:_____/_____/ _____/_____/

ГАПОУ СО «Талицкий лесотехнический колледж им.Н.И.Кузнецова» Специальность:

35.02.03 Технология деревообработки

ЗАДАНИЕ ДЛЯ ЭКЗАМЕНУЩЕГОСЯ
Экзамен квалификационный
ПМ.01. Разработка и ведение технологических процессов деревообрабатывающих производств

Вариант №16

Коды проверяемых профессиональных и общих компетенций: ПК 1.1 – ПК 1.5, ОК 1 – ОК 9

Инструкция:

Внимательно прочитайте задание.

Вы можете воспользоваться учебно-методической, справочной литературой и расчётными программами в электронной оболочке EXCEL.

Время выполнения задания – 135 мин./ 3 академических часа

Задание:

1. разработать эскиз кофейного столика
2. просчитать размеры кофейного столика
3. подобрать перечень инструментов и оборудования для изготовления кофейного столика
4. описать технологический процесс изготовления кофейного столика
5. составить карту технологического процесса по всем этапам изготовления продукции
6. аргументировать выбор материала и фурнитуры
7. рассчитать нормы расхода клея и отделочных материалов

выполнить чертеж изделия

Преподаватели:_____/_____/ _____/_____/

ГАПОУ СО «Талицкий лесотехнический колледж им.Н.И.Кузнецова» Специальность:

35.02.03 Технология деревообработки

ЗАДАНИЕ ДЛЯ ЭКЗАМЕНУЩЕГОСЯ
Экзамен квалификационный
ПМ.01. Разработка и ведение технологических процессов деревообрабатывающих производств

Вариант №17

Коды проверяемых профессиональных и общих компетенций: ПК 1.1 – ПК 1.5, ОК 1 – ОК 9

Инструкция:

Внимательно прочитайте задание.
Вы можете воспользоваться учебно-методической, справочной литературой и расчётными программами в электронной оболочке EXCEL.
Время выполнения задания – 135 мин./ 3 академических часа

Задание:

1. разработать эскиз полки навесной
2. просчитать размеры полки навесной
3. подобрать перечень инструментов и оборудования для изготовления полки навесной
4. описать технологический процесс изготовления полки навесной
5. составить карту технологического процесса по всем этапам изготовления продукции
6. аргументировать выбор материала и фурнитуры
7. рассчитать нормы расхода клея и отделочных материалов
   выполнить чертеж изделия

Преподаватели:_____/_____/ _____/_____/

ГАПОУ СО «Талицкий лесотехнический колледж им.Н.И.Кузнецова» Специальность:

35.02.03 Технология деревообработки

ЗАДАНИЕ ДЛЯ ЭКЗАМЕНУЩЕГОСЯ
Экзамен квалификационный
ПМ.01. Разработка и ведение технологических процессов деревообрабатывающих производств

Вариант №18

Коды проверяемых профессиональных и общих компетенций: ПК 1.1 – ПК 1.5, ОК 1 – ОК 9

Инструкция:

Внимательно прочитайте задание.

Вы можете воспользоваться учебно-методической, справочной литературой и расчётными программами в электронной оболочке EXCEL.

Время выполнения задания – 135 мин./ 3 академических часа

Задание:

1. разработать эскиз шкафа для хранения документов
2. просчитать размеры шкафа для хранения документов
3. подобрать перечень инструментов и оборудования для изготовления шкафа для хранения документов
4. описать технологический процесс изготовления шкафа для хранения документов
5. составить карту технологического процесса по всем этапам изготовления продукции
6. аргументировать выбор материала и фурнитуры
7. рассчитать нормы расхода клея и отделочных материалов

выполнить чертеж изделия

Преподаватели:_____/_____/ _____/_____/

ГАПОУ СО «Талицкий лесотехнический колледж им.Н.И.Кузнецова» Специальность:

35.02.03 Технология деревообработки

ЗАДАНИЕ ДЛЯ ЭКЗАМЕНУЩЕГОСЯ
Экзамен квалификационный
ПМ.01. Разработка и ведение технологических процессов деревообрабатывающих производств

Вариант №19

Коды проверяемых профессиональных и общих компетенций: ПК 1.1 – ПК 1.5, ОК 1 – ОК 9

Инструкция:

Внимательно прочитайте задание.

Вы можете воспользоваться учебно-методической, справочной литературой и расчётными программами в электронной оболочке EXCEL.

Время выполнения задания – 135 мин./ 3 академических часа

Задание:

1. разработать эскиз тумбы
2. просчитать размеры тумбы
3. подобрать перечень инструментов и оборудования для изготовления тумбы
4. описать технологический процесс изготовления тумбы
5. составить карту технологического процесса по всем этапам изготовления продукции
6. аргументировать выбор материала и фурнитуры
7. рассчитать нормы расхода клея и отделочных материалов
   выполнить чертеж изделия

Преподаватели:_____/_____/ _____/_____/

ГАПОУ СО «Талицкий лесотехнический колледж им.Н.И.Кузнецова» Специальность:

35.02.03 Технология деревообработки

ЗАДАНИЕ ДЛЯ ЭКЗАМЕНУЩЕГОСЯ
Экзамен квалификационный
ПМ.01. Разработка и ведение технологических процессов деревообрабатывающих производств

Вариант №20

Коды проверяемых профессиональных и общих компетенций: ПК 1.1 – ПК 1.5, ОК 1 – ОК 9

Инструкция:

Внимательно прочитайте задание.

Вы можете воспользоваться учебно-методической, справочной литературой и расчётными программами в электронной оболочке EXCEL.

Время выполнения задания – 135 мин./ 3 академических часа

Задание:

1. разработать эскиз угловой полки
2. просчитать размеры угловой полки
3. подобрать перечень инструментов и оборудования для изготовления угловой полки
4. описать технологический процесс изготовления угловой полки
5. составить карту технологического процесса по всем этапам изготовления продукции
6. аргументировать выбор материала и фурнитуры
7. рассчитать нормы расхода клея и отделочных материалов

выполнить чертеж изделия

Преподаватели:_____/_____/ _____/_____/

ГАПОУ СО «Талицкий лесотехнический колледж им.Н.И.Кузнецова» Специальность:

35.02.03 Технология деревообработки

ЗАДАНИЕ ДЛЯ ЭКЗАМЕНУЩЕГОСЯ
Экзамен квалификационный
ПМ.01. Разработка и ведение технологических процессов деревообрабатывающих производств

Вариант №21

Коды проверяемых профессиональных и общих компетенций: ПК 1.1 – ПК 1.5, ОК 1 – ОК 9

Инструкция:

Внимательно прочитайте задание.

Вы можете воспользоваться учебно-методической, справочной литературой и расчётными программами в электронной оболочке EXCEL.

Время выполнения задания – 135 мин./ 3 академических часа

Задание:

1. разработать эскиз банкетки
2. просчитать размеры банкетки
3. подобрать перечень инструментов и оборудования для изготовления банкетки
4. описать технологический процесс изготовления банкетки
5. составить карту технологического процесса по всем этапам изготовления продукции
6. аргументировать выбор материала и фурнитуры
7. рассчитать нормы расхода клея и отделочных материалов
   выполнить чертеж изделия

Преподаватели:_____/_____/ _____/_____/

ГАПОУ СО «Талицкий лесотехнический колледж им.Н.И.Кузнецова» Специальность:

35.02.03 Технология деревообработки

ЗАДАНИЕ ДЛЯ ЭКЗАМЕНУЩЕГОСЯ
Экзамен квалификационный
ПМ.01. Разработка и ведение технологических процессов деревообрабатывающих производств
Вариант №22

Коды проверяемых профессиональных и общих компетенций: ПК 1.1 – ПК 1.5, ОК 1 – ОК 9

Инструкция:

Внимательно прочитайте задание.
Вы можете воспользоваться учебно-методической, справочной литературой и расчётными программами в электронной оболочке EXCEL.
Время выполнения задания – 135 мин./ 3 академических часа

Задание:

1. разработать эскиз балконного ящика для цветов
2. просчитать размеры балконного ящика для цветов
3. подобрать перечень инструментов и оборудования для изготовления балконного ящика для цветов
4. описать технологический процесс изготовления балконного ящика для цветов
5. составить карту технологического процесса по всем этапам изготовления продукции
6. аргументировать выбор материала и фурнитуры
7. рассчитать нормы расхода клея и отделочных материалов

выполнить чертеж изделия

Преподаватели:_____/_____/ _____/_____/

ГАПОУ СО «Талицкий лесотехнический колледж им.Н.И.Кузнецова» Специальность:

35.02.03 Технология деревообработки

ЗАДАНИЕ ДЛЯ ЭКЗАМЕНУЩЕГОСЯ
Экзамен квалификационный
ПМ.01. Разработка и ведение технологических процессов деревообрабатывающих производств

Вариант №23

Коды проверяемых профессиональных и общих компетенций: ПК 1.1 – ПК 1.5, ОК 1 – ОК 9

Инструкция:

Внимательно прочитайте задание.

Вы можете воспользоваться учебно-методической, справочной литературой и расчётными программами в электронной оболочке EXCEL.

Время выполнения задания – 135 мин./ 3 академических часа

Задание:

1. разработать эскиз шкафа для белья и платья
2. просчитать размеры шкафа для белья и платья
3. подобрать перечень инструментов и оборудования для изготовления шкафа для белья и платья
4. описать технологический процесс изготовления шкафа для белья и платья
5. составить карту технологического процесса по всем этапам изготовления продукции
6. аргументировать выбор материала и фурнитуры
7. рассчитать нормы расхода клея и отделочных материалов
   выполнить чертеж изделия

Преподаватели:_____/_____/ _____/_____/

ГАПОУ СО «Талицкий лесотехнический колледж им.Н.И.Кузнецова» Специальность:

35.02.03 Технология деревообработки

ЗАДАНИЕ ДЛЯ ЭКЗАМЕНУЩЕГОСЯ
Экзамен квалификационный
ПМ.01. Разработка и ведение технологических процессов деревообрабатывающих производств

Вариант №24

Коды проверяемых профессиональных и общих компетенций: ПК 1.1 – ПК 1.5, ОК 1 – ОК 9

Инструкция:

Внимательно прочитайте задание.
Вы можете воспользоваться учебно-методической, справочной литературой и расчётными программами в электронной оболочке EXCEL.
Время выполнения задания – 135 мин./ 3 академических часа

Задание:

1. разработать эскиз шкафа для посуды
2. просчитать размеры шкафа для посуды
3. подобрать перечень инструментов и оборудования для изготовления шкафа для посуды
4. описать технологический процесс изготовления шкафа для посуды
5. составить карту технологического процесса по всем этапам изготовления продукции
6. аргументировать выбор материала и фурнитуры
7. рассчитать нормы расхода клея и отделочных материалов
   выполнить чертеж изделия

Преподаватели:_____/_____/ _____/_____/

Разработчик:
ГАПОУ СО « ТЛК им. Н.И.Кузнецова» _____ Герасимова А.В.
преподаватель

Эксперты от работодателя:
ИП Ракульцев А.В. _____ А.В.Ракульцев

М.П.

Государственное автономное профессиональное образовательное учреждение Свердловской области
«Талицкий лесотехнический колледж им. Н.И.Кузнецова»

Оценочный лист

по **ПМ.01. Разработка и ведение технологических процессов**
Форма аттестации: **Экзамен (квалификационный) по профессиональному модулю**
Образовательная программа **35.02.03 Технология деревообработки**
Дата:
Шкала оценки: 0- признак не проявляется 1- признак проявляется частично 2- признак проявляется в полной мере
Перевод в 5-балльную систему оценки: «19-22» – «5»; «15-18» – «4»; «12-14» «3».

Освоенные ПК	**Показатель оценки результата**	Фамилия, И.О.студента																							
			.									.													
ПК.1.1. Участвовать в разработке технологических процессов деревообрабатывающих производств, процессов технологической подготовки производства, конструкций изделий с использованием системы автоматизированного проектирования (САПР). ОК 2. Организовывать собственную деятельность, выбирать типовые методы и способы выполнения профессиональных задач, оценивать их эффективность и качество ОК 5. Использовать информационно-коммуникационные технологии в профессиональной деятельности. ОК 6. Работать в коллективе и команде, обеспечивать ее сплочение, эффективно общаться с коллегами, руководством, потребителями;	- знание правил разработки, оформления и чтения конструкторской и технологической документации;																								
	-знание методики проектирования технологического процесса изготовления детали																								
	- знание требований ЕСКД и Единой системы технической документации (ЕСТД) к оформлению технической и технологической документации;																								
	-знание типовых технологических																								

	процессов изготовления деталей, продукции;																							
ПК.1.2. Составлять карты технологического процесса по всем этапам изготовления продукции деревообрабатывающих производств. ОК 4. Осуществлять поиск и использование информации необходимой для эффективного выполнения профессиональных задач, использование информации, необходимой дляэффективного выполнения профессиональных задач, профессионального и и использование информации, необходимой дляэффективного выполнения профессиональных задач, профессионального и личностного развития. ОК 5. Использовать информационно-коммуникационные технологии в профессиональной деятельности. ОК 6 Работать в коллективе и команде, обеспечивать ее сплочение, эффективно общаться с коллегами, руководством, потребителями;	- знание элементов технологической операции																							
	- знание правил разработки, оформления и чтения конструкторской и технологической документации																							
	- умение использовать пакеты прикладных программ при разработке: технологических процессов, технологической подготовки производства, конструкции изделия																							
	- умение пользоваться нормативно-технической и технологической документацией при разработке технологических процессов лесопильного, мебельного, фанерного, плитного, столярно-строительного и прочих деревообрабатывающих производств																							
	- умение проектировать технологические процессы с использованием баз данных типовых технологических процессов в диалоговом,																							

	полуавтоматическом и автоматическом режимах																							
ПК 1.3. Организовывать ведение технологического процесса изготовления продукции деревообработки; ОК 6. Работать в коллективе и команде, обеспечивать ее сплочение, эффективно общаться с коллегами, руководством, потребителями; ОК 7. Брать на себя ответственность за работу членов команды (подчиненных), результат выполнения заданий. ОК 8 Самостоятельно определять задачи профессионального и личностного развития, заниматься самообразованием, осознанно планировать повышение квалификации.	-умение читать чертежи																							
	- умение выбирать технологическое оборудование и технологическую оснастку, приспособления, режущий, измерительный инструмент;																							
	- знание типовых технологических процессов изготовления деталей, продукции;;																							
	- умение рассчитывать потребность режущего инструмента, производительность оборудования, определять его загрузку;																							
	- знание назначения станочных приспособлений;																							
ПК1.4. Выполнять технологические расчеты оборудования, расхода сырья и материалов. ОК 2. Организовывать собственную деятельность, выбирать типовые методы и способы выполнения профессиональных задач, оценивать их эффективность и качество.	- знание физико-механических свойств сырья и материалов																							
	- знание классификации, принцип работы технологического оборудования																							

ОК 3 Принимать решения в стандартных и нестандартных ситуациях и нести за них ответственность. ОК 4. Осуществлять поиск и использование информации, необходимой для эффективного выполнения профессиональных задач, профессионального и личностного развития. ОК 8. Самостоятельно определять задачипрофессионального и личностного развития, заниматься самообразованием, осознанно планировать повышение квалификации.	- знание основных принципов наладки оборудования, приспособлений режущего инструмента.;																							
	- умение рассчитывать потребность режущего инструмента, производительность оборудования, определять его загрузку																							
	- умение разрабатывать мероприятия, обеспечивающие безопасные условия труда																							
ПК1.5.Проводить контроль соответствия качества продукции деревообрабатывающего производства требованиям технической документации. ОК 4.Осуществлять поиск и использование информации, необходимой для эффективного выполнения профессиональных задач, профессионального и личностного развития. ОК 5.Использовать информационно-коммуникационные технологии в профессиональной деятельности. ОК 7.Брать на себя ответственность за работу членов команды (подчиненных), результат выполнения заданий. ОК 9. Ориентироваться в условиях частой смены технологий в профессиональной деятельности	- знание назначения и видов технологических документов																							
	- знание назначения и конструктивно-технологических признаков деталей, продукции																							
	- умение определять виды и способы получения заготовок																							
	- умение рассчитывать и проверять величину припусков и размеров заготовок;																							
	- умение пользоваться нормативно-технической и технологической документацией при разработке технологических																							

	процессов лесопильного, мебельного, фанерного, плитного, столярно-строительного и прочих деревообрабатывающих производств;																								
Количественная оценка																									
ВПД освоен / не освоен																									

баллы	отметка	уровень
48-43	5	Оптимальный
42-32	4	Достаточный
31-21	3	Критический
Менее 21	2	Недостаточный

Председатель экзамена (квалификационного) _____/_А.В.Ракульцев /
Члены экзамена (квалификационного) _____/ С.И.Орлов /
_____/АВ.Герасимова/